1246.00.00- Комплект кронштейна компрессора на автобус ЛИАЗ с двигателем Cummins 6ISBe 245B
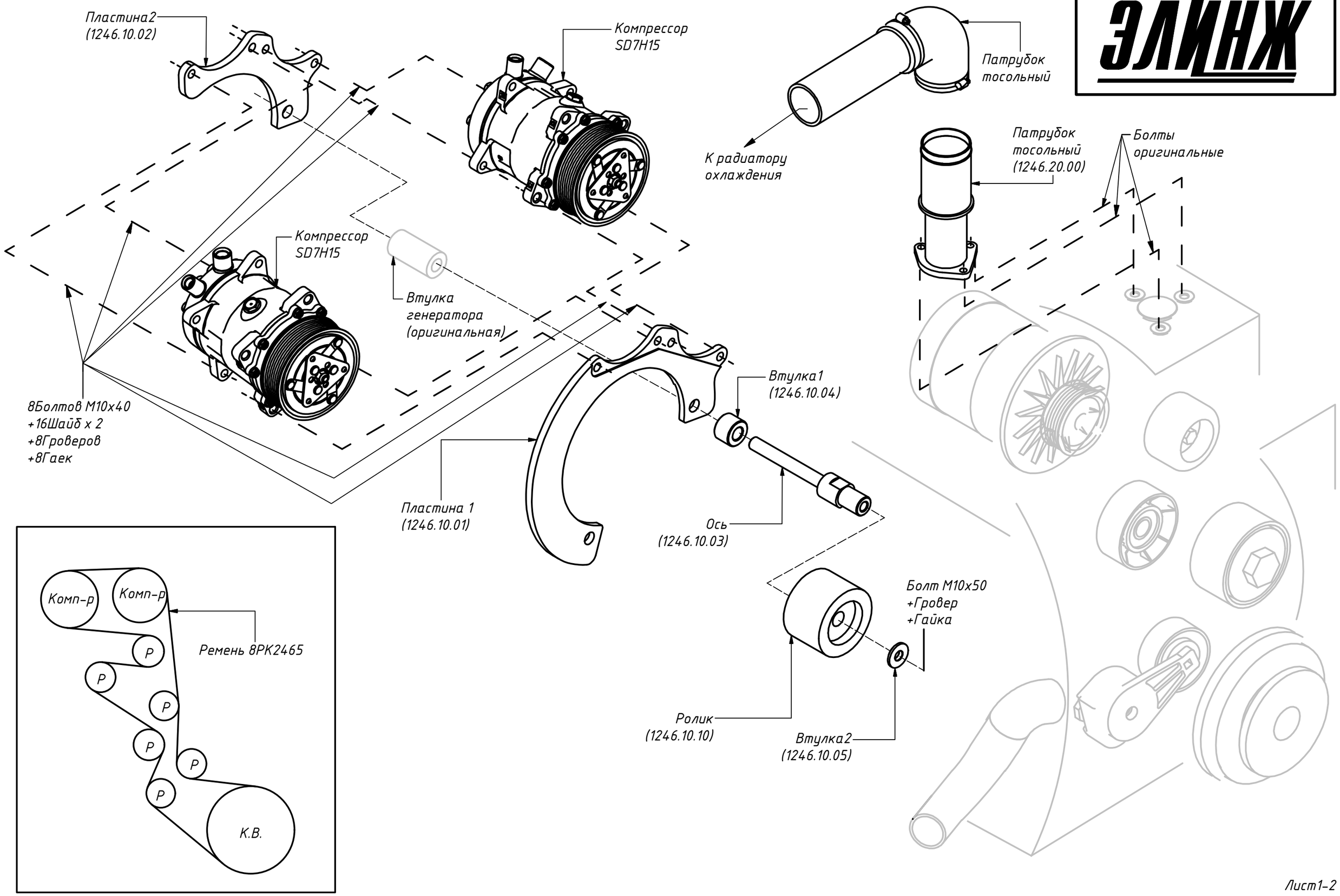
ХОЛДИНГ ЭЛИНЖ